No.	NAME	DESCRIPTION	Q'TY	REMARKS

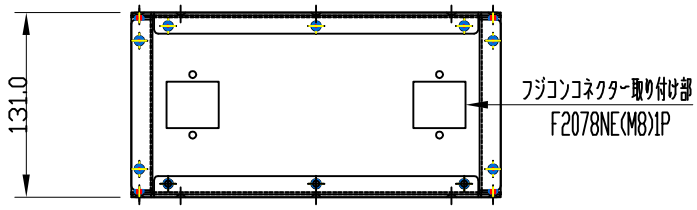

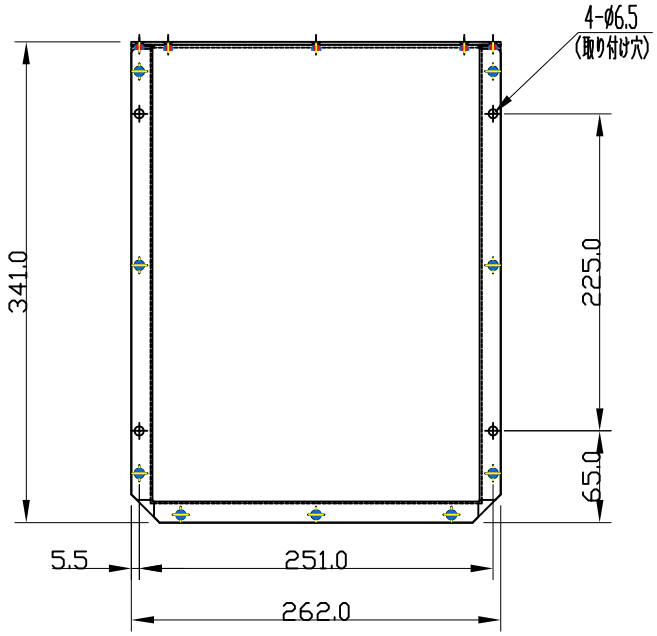

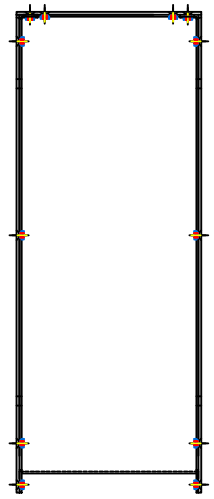

No.	日付	担当	訂正記事
6			
5			
4			
3			
2			
1			

製品名	リチウム電池収納ケース		
材料	AL t=1.5，2.0 mm		
処理	塗装【塗装色：シルバー】		
承認	検図	設計	製図
		平	平

個数	1	尺度	1/4	寸法単位 1= 1mm	設計年月日 2011.02.03
製品番号	EPH40-7				
図面名称	電池ケース概観図	図番		図歴	1